KRYT
GUARD
DECKEL
КОЖУХ

ZÁVĚS Z-02
HANGER
AUFHÄNGUNG
ПОДВЕСКА
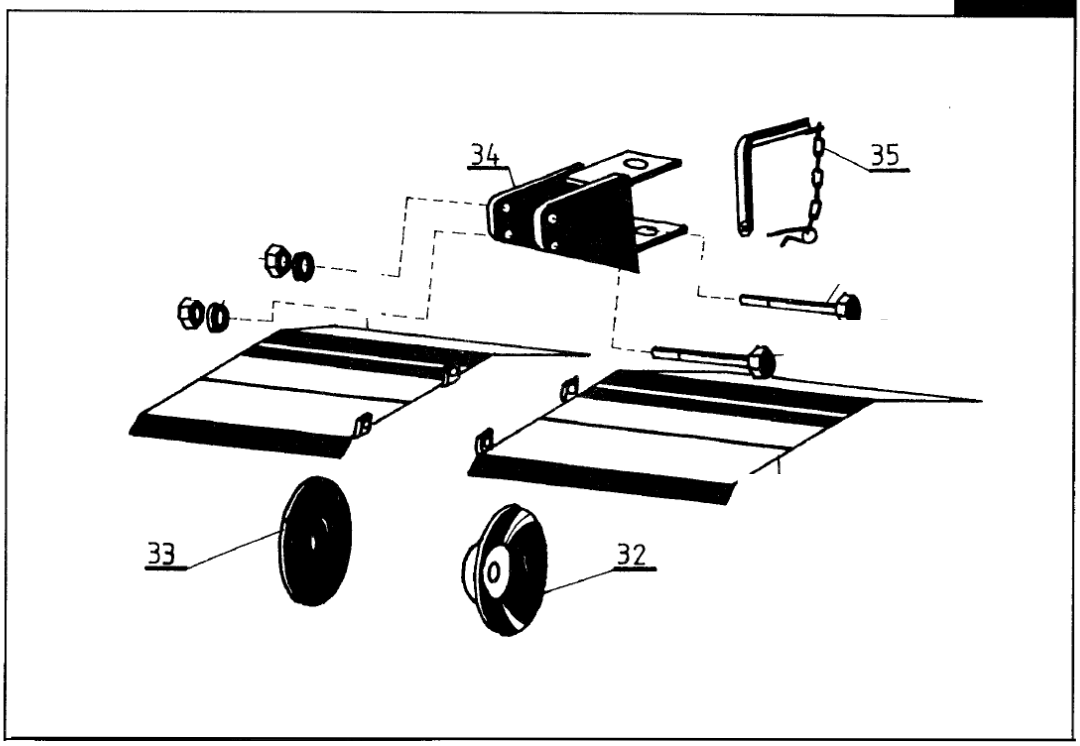
AKY-357
AKY-358